Bl. 20499 a

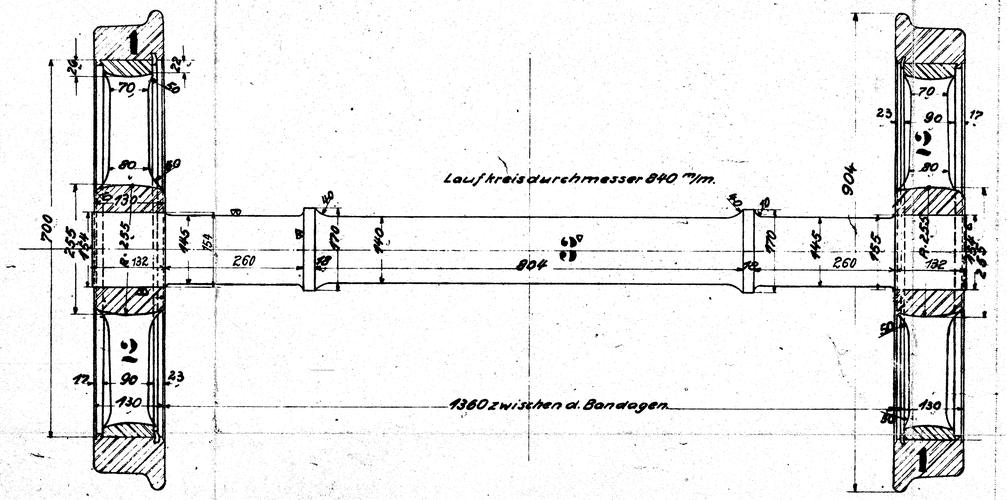

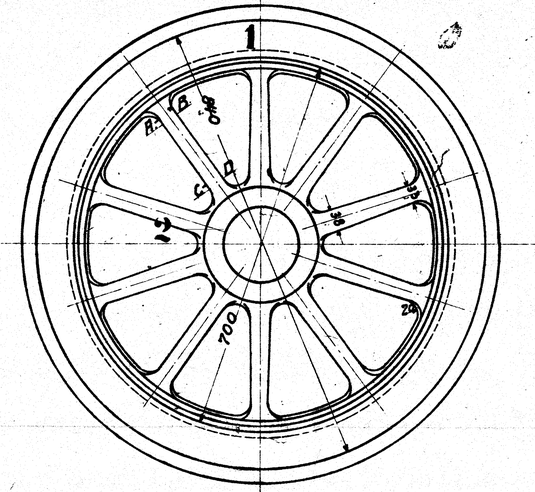

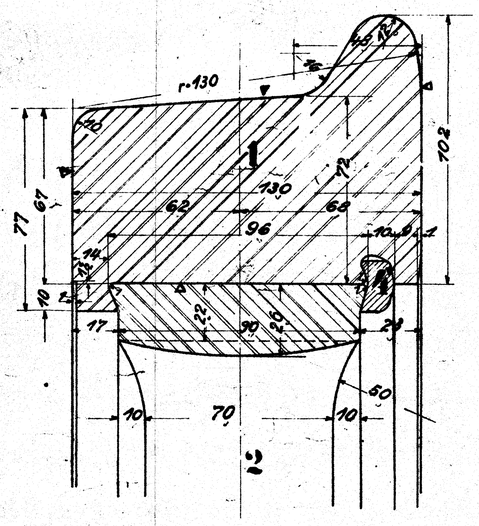

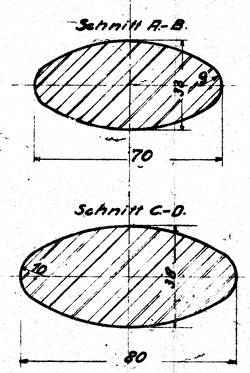

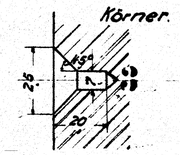

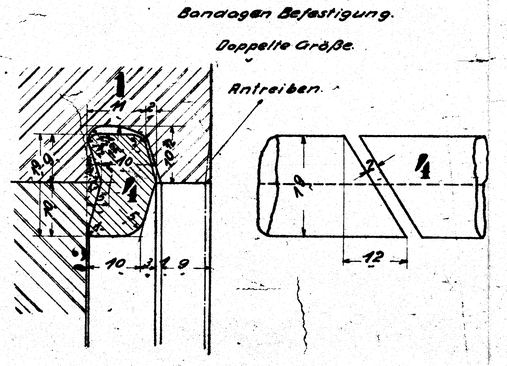

c	b	a	Benennung	Teil	Werkstoff	Bemerkungen	Modell od. Gesenk	Werkzeug	Schablone	reh	fertig	Arbeitsverteilung
				10								
				9								
				8								
				7								
				6								
				5								
		2	Sprengringe	4	Fl. E.	Kompl. Zusw. best.						JR
		1	Achse	3	S.M.Fl.St.		Henschel	Hübe				
		2	Radsterne	2	Fl. E. G.		Dropp	L. 90.				
		2	Bandagen	1	S.M.Fl.St.							

Stückzahlen

Ohne Bearbeitungszugabe: Nicht bearbeitet; Kratzen

Mit Bearbeitungszugabe: Schruppen; Schlichten

Sonderbearbeitung: Bearbeitungsart wirk. eingetragen

Hauptzeichnung an: JR
2. Ausfertigung an: L
3. Ausfertigung an:
4. Ausfertigung an: 3.7.23

Zeichnung ist genehmigt mit Schrb. vom ..... Gesch. Nr. .....

Änderungen					geändert			Zugehörige Zeichnungen:	
Nr.	Teil	Art der Änderung	Schrb. Nr.	Datum	von	am	gepr.	Nr.	Aufschrift.

	Datum	Name
Gezeichnet		
Gepaust	7.5.23	Paul
Geprüft	26.7.23	[illegible]
Normgeprüft	3/7.23	[illegible] 13.8.25

1-C-H.T.L

HENSCHEL & SOHN G.m.b.H. CASSEL.
Abteilung: T.B. II

Maßstab: 1:1, 1:5. Maße in mm

Ursprung:

Laufradsatz.

127