HENSCHEL & SOHN
LOKOMOTIVFABRIK
CASSEL

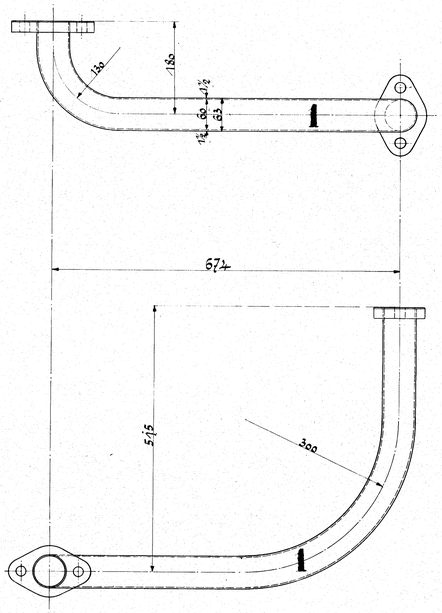

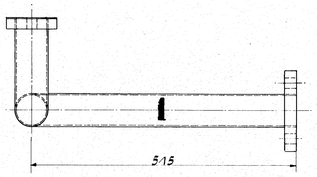

Rohr rechts und links.

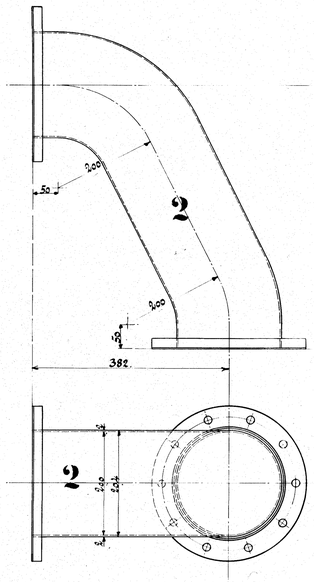

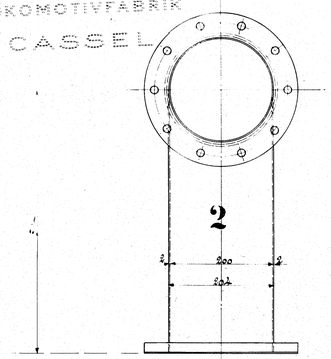

Rohr rechts und links.

Ausführung für eine Lokomotive.					Material-Berechnung für eine Lokomotive		Fertig-Gewicht
Stückzahl	Benennung	Nummer	Material	Bemerkung	Zeichen — Nr.	Dimensionen und Modellzeichen	kg:
2	Rohre 1 rechts, 1 links	1	Kupfer				
2	-	2	-				
4	Doppelketten	3	-				
4	Flansche	4	F. E.				
4	-	5	- -				
8	Schrauben m. Mt. 3/4"	6	- -				
40	- - - 5/8"	7	- -				
4	Dichtungsscheiben	8	Gummi				

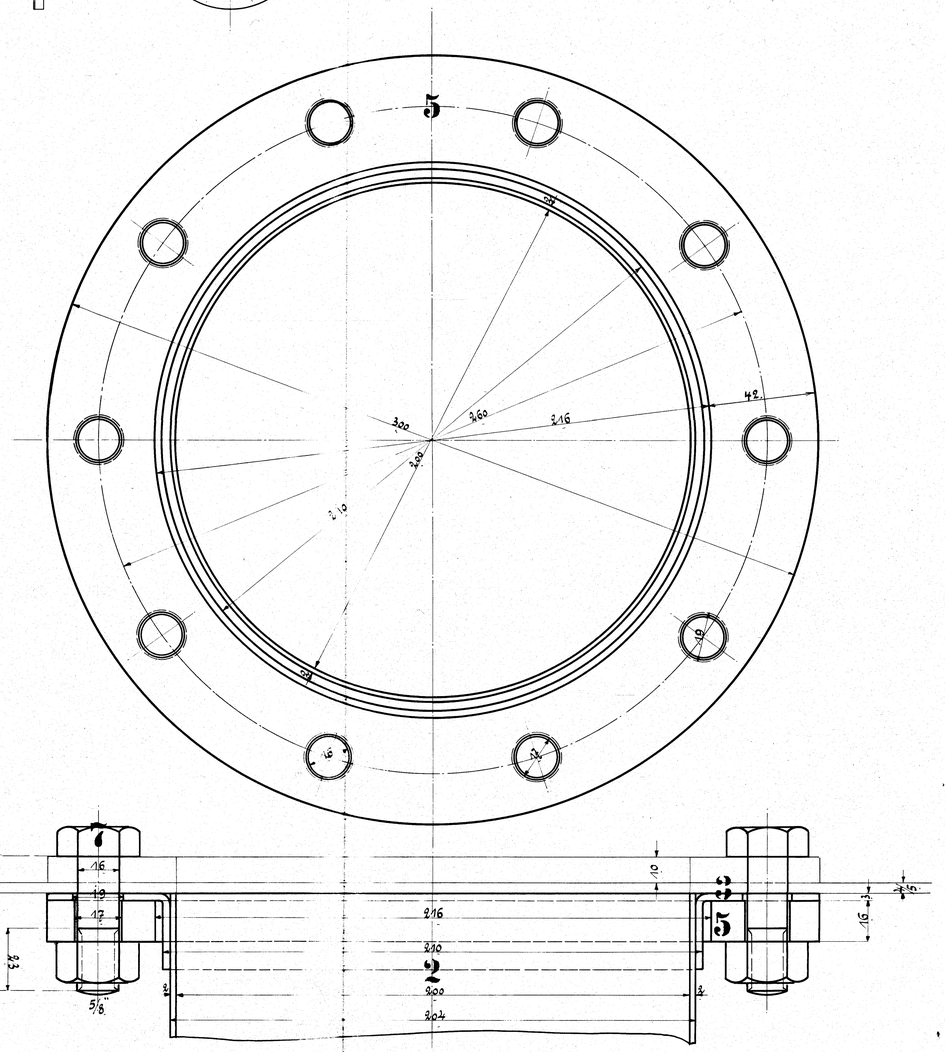

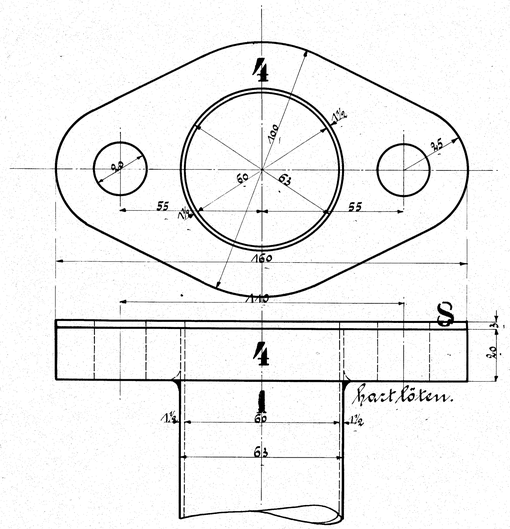

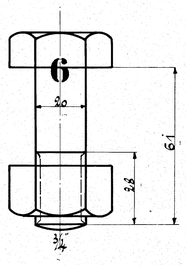

Verbindungsrohre mit Flansche

an den Wasserkasten.

3 Stück 1-C Heißd.-Ldr. Lok.

der Langelandsbahn.

Fabrik. Nr. 10311/13

Zeichg. Nr. 24