HENSCHEL & SOHN
LOKOMOTIVFABRIK
CASSEL

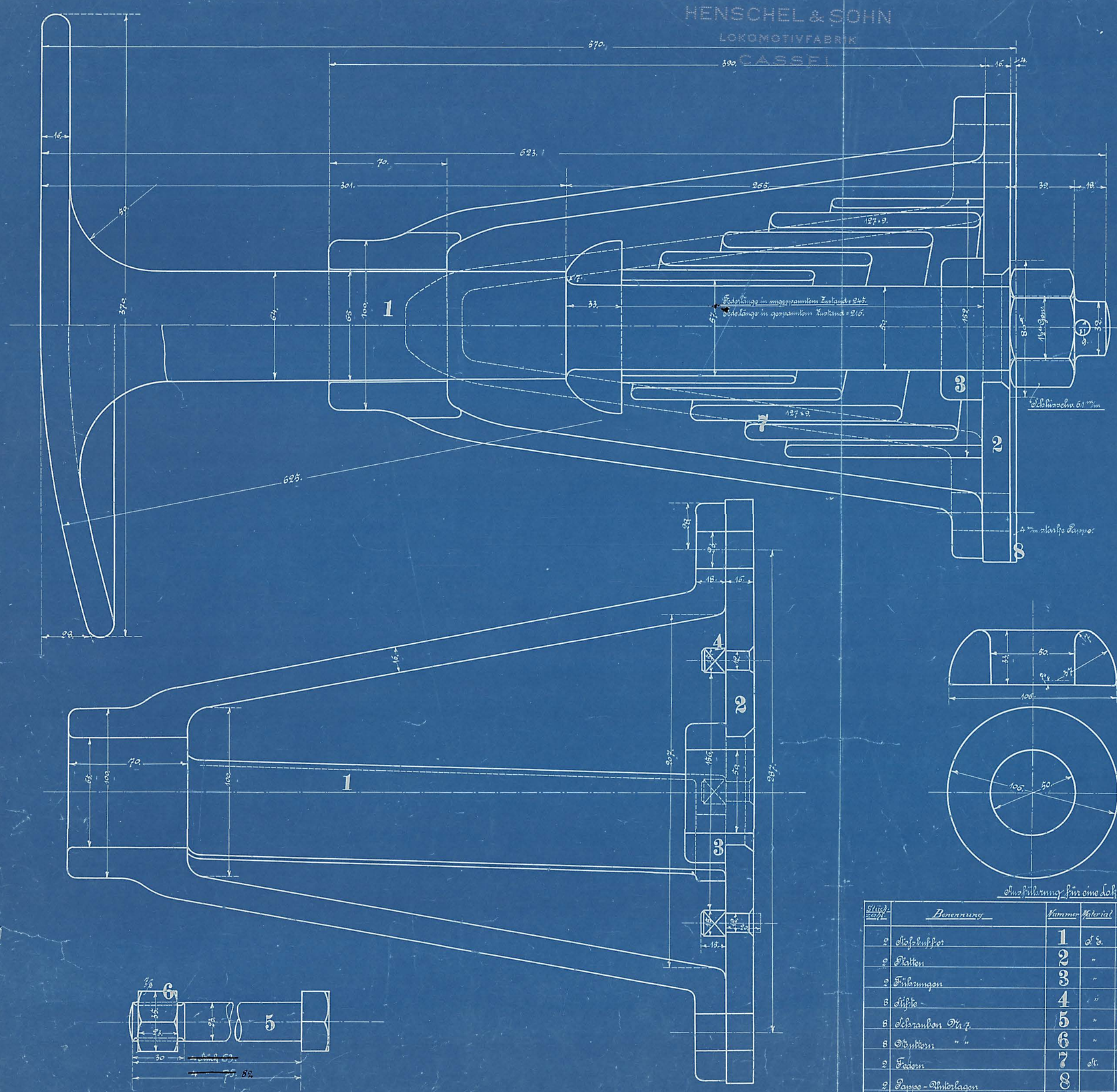

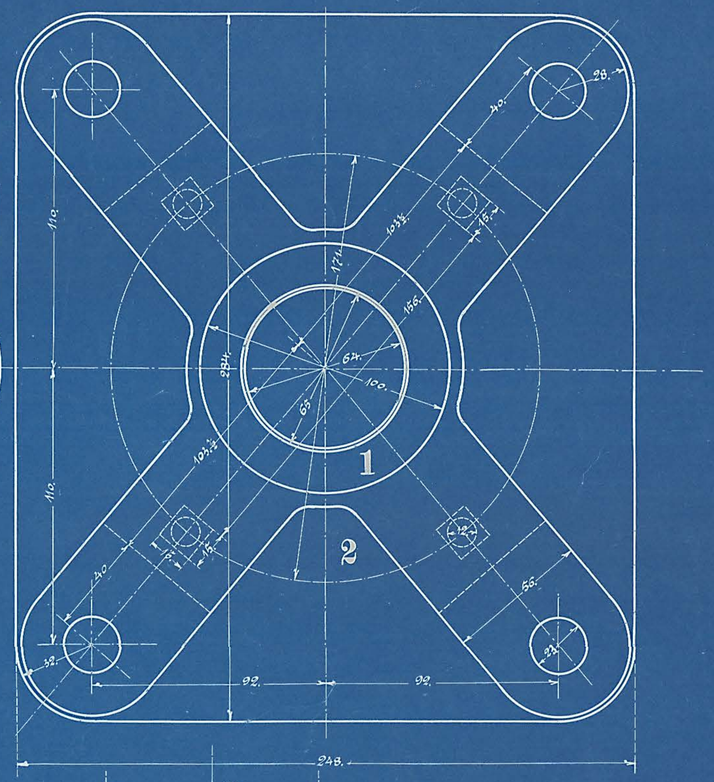

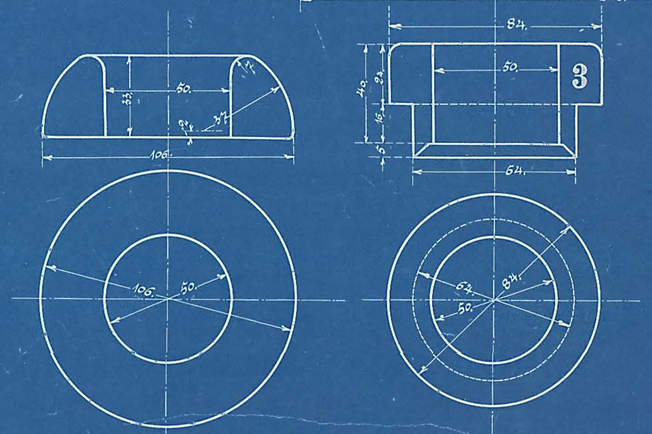

Ausführung für eine Lokomotive.

Stück-zahl	Benennung	Nummer	Material	Bemerkung	Bestellerm.	Modellzeich.
2	Stoßbuffer	1	St. G.		fertig anzuliefern bestellt.	
2	Platten	2	"			
2	Führungen	3	"			
8	Nüsse	4	"			
8	Schrauben Nr. 7.	5	"			
8	Muttern " "	6	"			
2	Federn	7	St.		fertig anzuliefern bestellt.	
2	Pappe-Unterlagen	8				

Stoßbuffer

zu den 1C Tender-Lokomotiven

für die Langelandsbahn, Hopenbagen.

Fabr.-No: 10311/13 Zeichnung No: 106

8/083.