TILL LOKOMOTIV

1/2 STORLEKMETERMÅTT.

NYDQVIST & HOLM
TROLLHÄTTAN.

SKYDDSRING

BEST. Nº	BESTÄLLARE	ST.	ANM.	M.F.Nº
519-21.	N.O.J.			
931	STRÖMSNÄS BR.	1	F.N.L.	[illegible]
970-71	H.N.HS J		MED KLACKAR FÖR DEFLEKTOR.	
1051	L.-B.	1	Dº [illegible]	
1056	S.-N.-N.B.	1	Dº [illegible]	
1060	N.S.V. JVG	1		
1101-2	KJÖGE-RINGSTED	1		

MOD. Nº 12393.

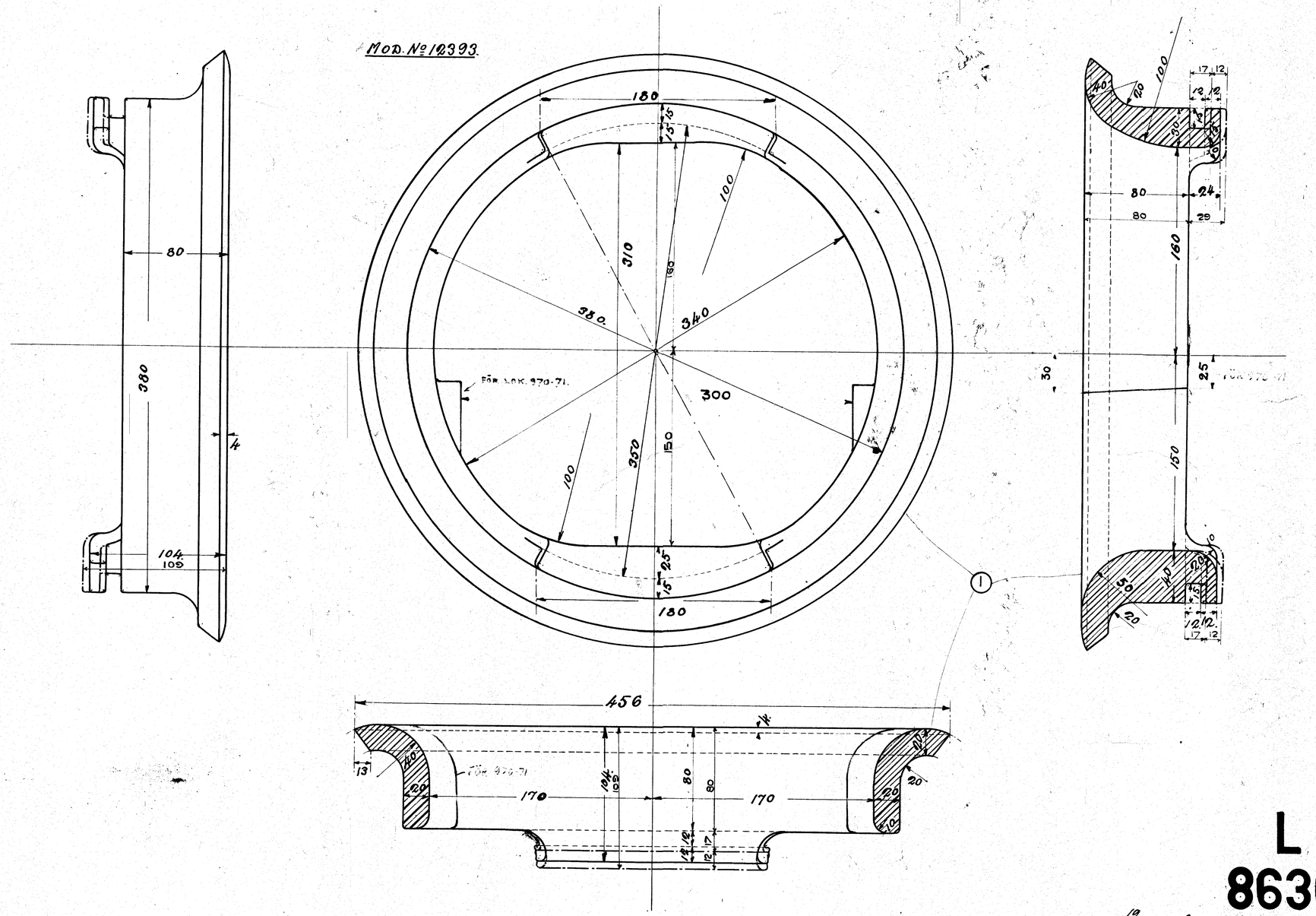

L
8636

11:1:1899.
H.E.L.