N

Auftrag Nr	Fabrik Nr	Anzahl	Stückliste	Teil	Bestellung und Gattung	Bemerkungen	Unterschrift u. Tag Büro	Betrieb
	21254/58	5	a	1–7	[redacted]-Lok.	für Horsens-Bahnen		

Jahrgang ....

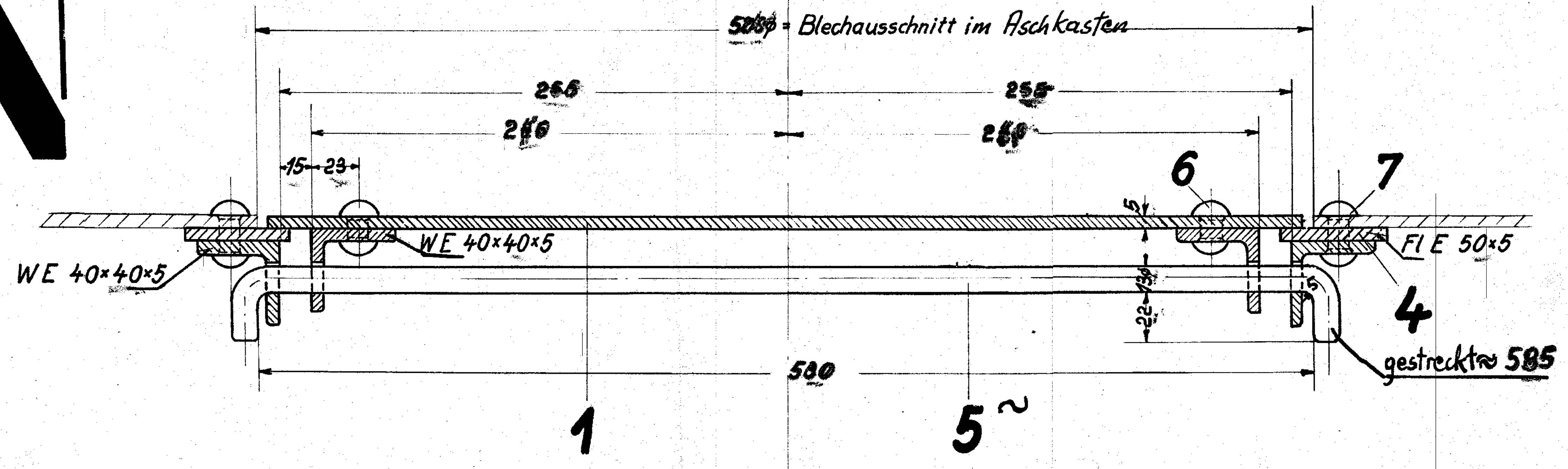

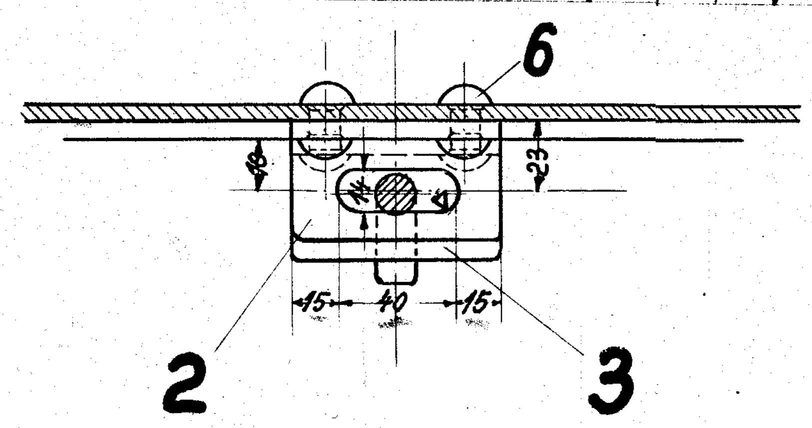

Falls Punktschweißung, fallen Niete fort

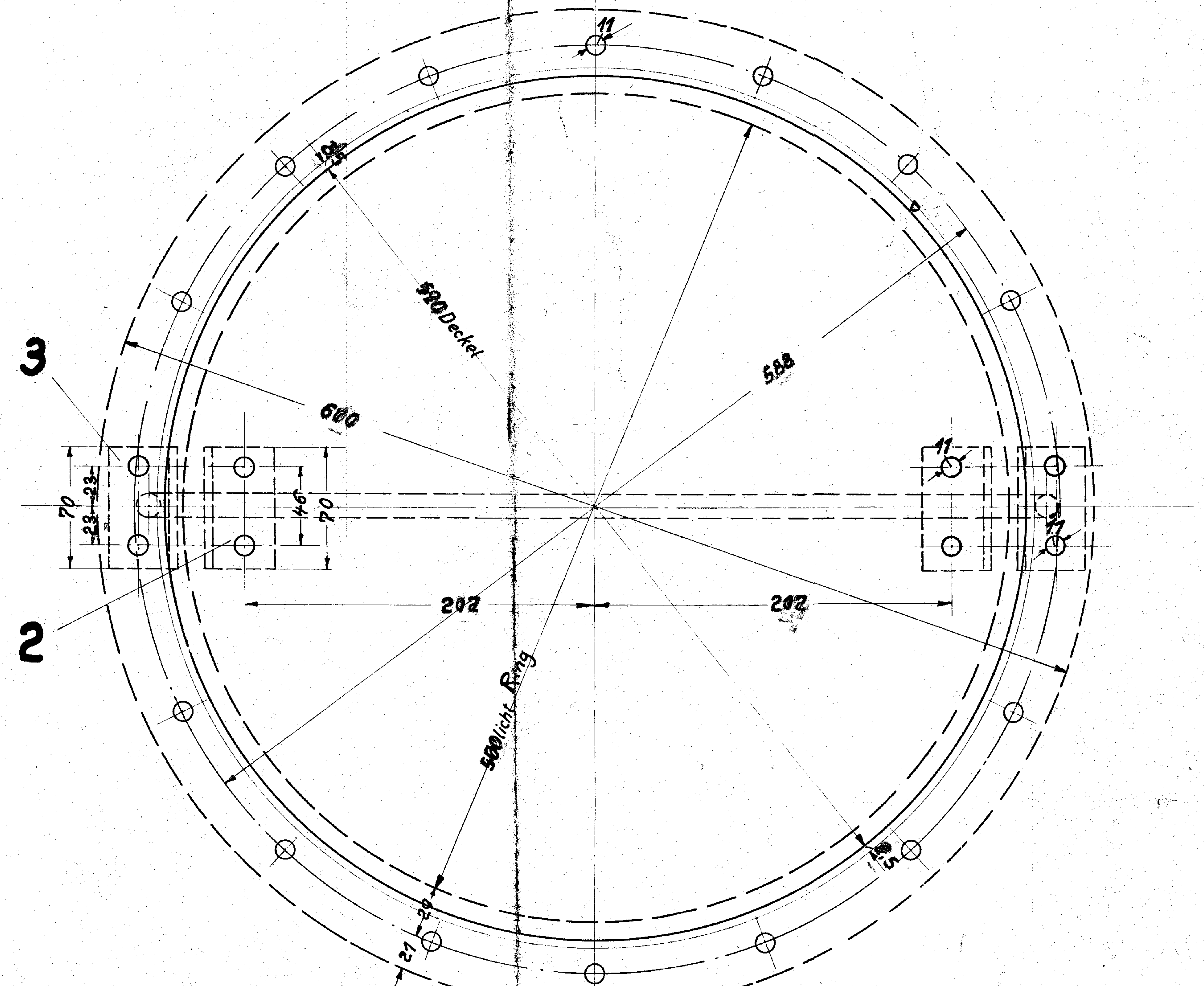

c	b	a	Benennung	Teil	Werkstoff	Bemerkungen	Modell od. Gesenk	Werkzeug	Schablone	roh Stückgewicht	fertig Stückgewicht	Arbeitsverteilung
				8								
		4	Niet 10×34 DIN 123	7	St34.13	Vorr.						
		18	Niet 10×28 DIN 123	6	St34.13							
		1	Verschlußstab 13∅, 585 lg gestr.	5	St37.12							H; KT
		1	Flacheisenring 50×5	4	St37.12							
		2	Winkelstück 40×40×5 70 lg.	3	St37.12							
		2	Winkelstück 40×40×5 70 lg.	2	St37.12							
		1	Deckel 520∅×5	1	St37.21	(Wird aus dem jeweiligen Aschkasten herausgebrannt und verwandt.)						KT

Stückzahlen

Ohne Bearbeitungszugabe: Nicht bearbeiten, Kratzen — Mit Bearbeitungszugabe: Schruppen, Schlichten, Feinschlichten — Sonderbearbeitung: Bearbeitungsart wörtl. eingetragen

Zeichnung ist genehmigt mit Schrb. vom .... Gesch. Nr. ....

Hauptzeichnung an: KT
2. Ausfertigung an: H
3. Ausfertigung an: ....
4. Ausfertigung an: 15/1. 26. K.

Änderungen Nr.	Teil	Art der Änderung	Schrb. Nr.	Datum	geändert von	am	gepr.

Zugehörige Zeichnungen: Nr.	Aufschrift
7.01	Aschkasten

	Datum	Name
Gezeichnet		
Gepaust	14.I.26	Hilfen.
Geprüft	14.I.26.	Taube
Normgeprüft	4	Ta.

Maßstab: 1:2,5 Maße in mm Ursprung.

HENSCHEL & SOHN G.m.b.H.
KASSEL.
Abteilung: Normenbüro

29

Mannloch im Aschkastenboden
für 500 mm lichten Durchgang

N 7.14
Bl. 2

7.14 Bl. 2