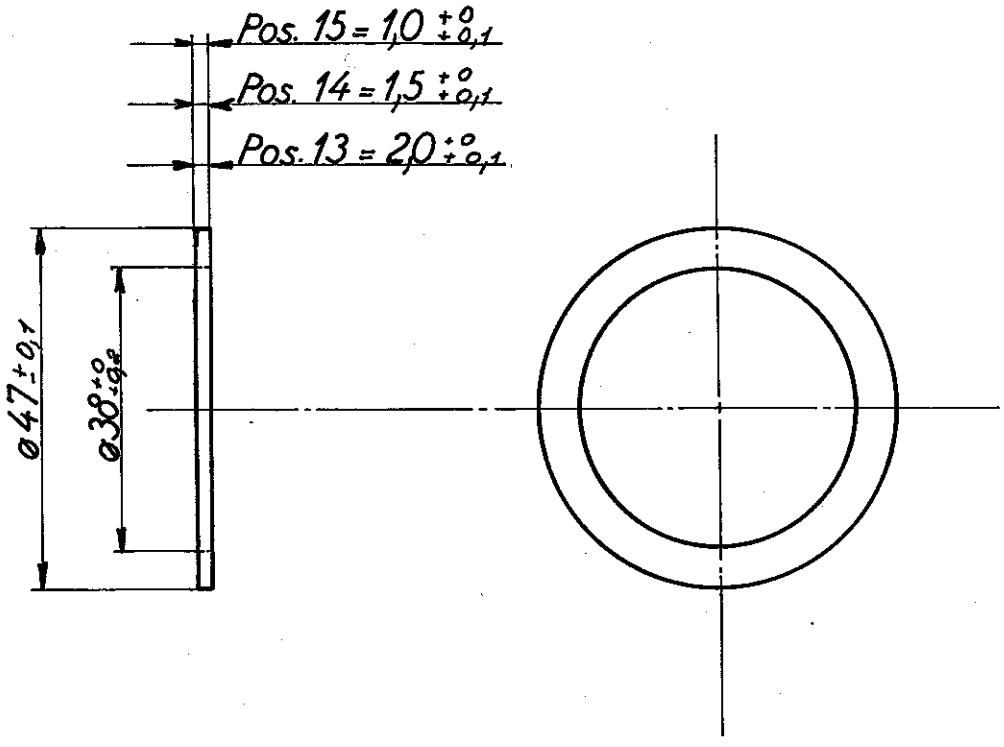

Stk.	Betegnelse	Pos.	Materiale kvalitet	Model nr. eller materiale størrelse	Vægt/stk. rå	Vægt/stk. færdig
1	Underlagsskive 47/38ø x 1	15	1141.41	50/36ø x 10		
1	Underlagsskive 47/38ø x 1,5	14	1141.41	50/36ø x 10		
1	Underlagsskive 47/38ø x 2	13	1141.41	50/36ø x 10		

Dato	Ændring	Indeks

Tegn.	HH	Tegn. rev.		Afd.	III L
Kalk.		Kalk. rev.		Dato	3-8-68

Målestok: 1:1

Anvendelse

Diesel-hd. 128 hk. rangertraktor

FRICHS

Tegningens benævnelse

Trykring fjederhus m.m. for skridekobling

Stykliste nr.

39696

Tegningens nummer

ad. 316L-20.013

Indeks:

151